KUULAHOLKKIYKSIKÖT

Kuulaholkkiyksiköt, umpinainen malli

Nämä alumiiniset kuulaholkkiyksiköt tarjoavat ideaalisen muotoilunsa johdosta hyvän tarkkuuden kaikissa asennussuunnissa. Pesän keveys mahdollistaa suuret kiihtyvyydet ja nopeudet.

Kuulaholkissa on molemminpuolin lianpyyhkijät, jotka estävät epäpuhtauksien pääsyn holkkiin. Kuulaholkki saatavissa myös ruostumattomana.

Kuulaholkkiyksiköt, avoin malli

Tätä alumiinista kuulaholkkiyksikköä käytetään tuetuille akseleille. Neljä kiinnitysruuvia takaavat hyvän jäykkyyden sekä suurimman mahdollisen kuormitettavuuden kaikissa suunnissa. Pesän muotoilu mahdollistaa helpon kiinnityksen kaikissa suunnissa.

Kuulaholkissa on molemminpuolin lianpyyhkijät. Erikoistilauksesta kuulaholkit saatavissa ruostumattomana.

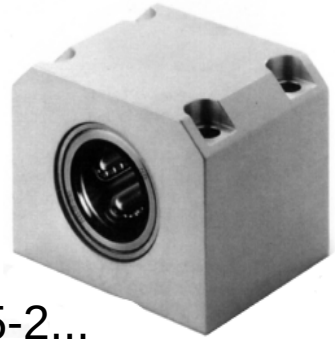

AE35-2...

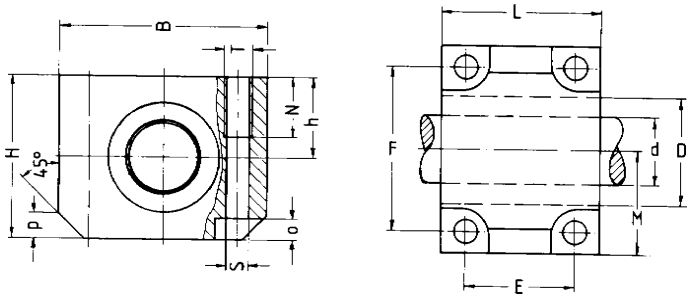

AE37-2...

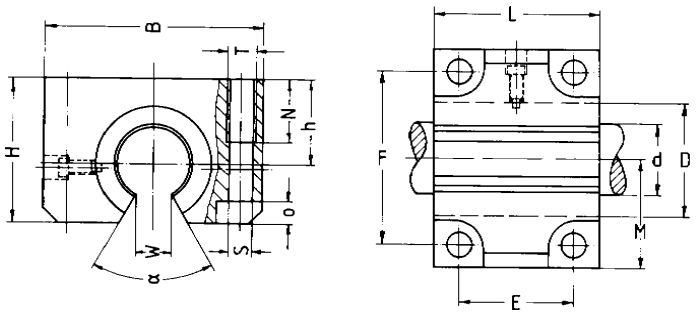

Malli	d	B	H	h	L	D	E	F	M*	S	T	N	O	P	W	a	Kuorm.N C	Kuorm.N C0	Paino kg
AE35-212	12	42	35	18	39	22	23	32	21	4.3	M5	11	4	5	-	-	570	800	0.14
AE35-216	16	52	42	22	43	26	26	40	26	5.3	M6	13	5	6	-	-	800	940	0.20
AE35-220	20	60	50	25	54	32	32	45	30	6.6	M8	18	6	7	-	-	900	1400	0.38
AE35-225	25	76	60	30	67	40	40	60	38	8.4	M10	22	8	9	-	-	1100	1700	0.73
AE35-230	30	86	70	35	79	47	45	68	43	8.4	M10	22	8	10	-	-	1700	3000	1.12
AE35-240	40	108	90	45	91	62	58	86	54	10.5	M12	26	10	12	-	-	2300	4700	2.30
AE35-250	50	130	105	50	113	75	50	108	65	13.5	M16	34	12	13	-	-	4100	8300	3.80
AE37-212	12	42	30	18	39	22	23	32	21	4.3	M5	11	4	-	7.5	78	570	800	0.10
AE37-216	16	52	35	22	43	26	26	40	26	5.3	M6	13	5	-	10.0	78	800	940	0.17
AE37-220	20	60	42	25	54	32	32	45	30	6.6	M8	18	6	-	10.0	60	900	1400	0.28
AE37-225	25	76	51	30	67	40	40	60	38	8.4	M10	22	8	-	12.5	60	1100	1700	0.60
AE37-230	30	86	60	35	79	47	45	68	43	8.4	M10	22	8	-	12.5	50	1700	3000	0.90
AE37-240	40	108	77	45	91	62	58	86	54	10.5	M12	26	10	-	16.8	50	2300	4700	1.70
AE37-250	50	130	88	50	113	75	50	108	65	13.5	M16	34	12	-	21.0	50	4100	8300	2.80

* Voidaan toimittaa erikoistilauksesta toleranssilla +-0,02 sivuttaiskiinnitystapauksiin.

Oy Movetec Ab
Olarinluoma 7
02200 Espoo

Puh. (09) 5259 230
Fax. (09) 5259 2333
http://www.movetec.fi